SPECYFIKACJA TECHNICZNA - BH-6/2017

Kostka Brukowa CJ Blok® BEHATON BH-6

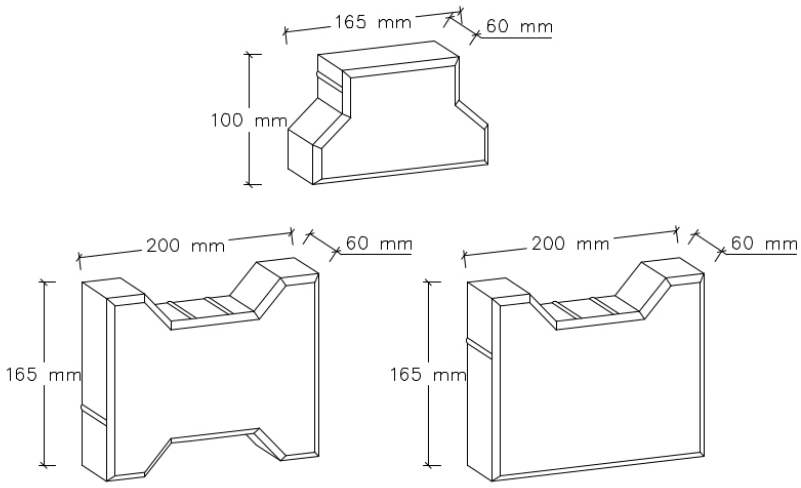
1. Producent wyrobu budowlanego:

"CJ BLOK" FABRYKA ELEMENTÓW BUDOWLANYCH Spółka z ograniczoną odpowiedzialnością
36-060 Głogów Małopolski, ul. Pod Borem 25

2. Nazwa wyrobu budowlanego:

Kostka Brukowa CJ Blok® BEHATON BH-6

3. Rysunek:



4. Opis produktu:

Wibroprasowana betonowa kostka brukowa z betonu niezbrojonego z fakturą gładką.

5. Przeznaczenie i zakres stosowania wyrobu budowlanego:

Wibroprasowana betonowa kostka brukowa z betonu niezbrojonego z fakturą gładką do zastosowania jako nawierzchnia brukowa wewnętrzna i zewnętrzna przeznaczona dla ruchu pieszego i kołowego.

6. Deklarowane cechy techniczne typu wyrobów budowlanych:

Zasadnicze charakterystyki	Właściwości użytkowe	Zharmonizowana specyfikacja techniczna
Reakcja na ogień	Klasa A1	PN-EN 1338:2005 + AC:2007
Odporność na działanie ognia zewnętrznego	Zadowalająca	
Emisja azbestu	Brak zawartości azbestu	
Wytrzymałość na rozciąganie przy rozłupywaniu	3,6 MPa, klasa 2T	
Odporność na poślizg/poźlizgnięcie	Zadowalająca	
Współczynnik przewodności cieplnej $\lambda_{10\ dry}$	dla P=50%=1,24 W/(mK) wg EN 13369; dla P=90%=1,42 W/(mK) wg EN 13369	
Trwałość	Zadowalająca	

6a. Dodatkowe deklarowane parametry:

Charakterystyka produktu	Parametry techniczne		Specyfikacja techniczna
Wymiary i odchyłki wymiarów	Wymiary	jak na rysunku	PN-EN 1338:2005 + AC:2007
		Grubość: 60 mm	
	Odchyłki wymiarów Grubość kostki < 100	długość: ±2 mm szerokość: ±2 mm wysokość: ±3 mm	
Odchyłki płaskości i pofalowania (max. wypukłość, max. wklęsłość)	1,5 mm (długość pomiarowa 300 mm)		
	1,0 mm (długość pomiarowa 300 mm)		
Maksymalne różnice	Klasa 2 - K		
Odporność na zamrażanie/rozmrażanie z udziałem soli odladzających, średnia (ubytek masy)	≤ 1 kg/m², klasa 3D		
Nasiąkliwość	≤ 5%, klasa 2B		
Odporność na ścieranie	≤ 18000 mm³/5000 mm², klasa 4I		
Klasa wytrzymałości betonu	-		-
Ilość na palecie	9.2 m²		
Waga pełnej palety	1270 kg		
Uwagi	-		

Certyfikaty:

Certificate - EN ISO 9001: 2015 no. CQS 2135/2022
Certificate - IQNet ISO 9001: 2015 no. CZ-2135/2022

Wygenerowany dokument specyfikacji technicznej nie posiada żadnej mocy prawnej bez podpisu osoby upoważnionej.
Stanowi wyłącznie informację techniczną o produkcie.

Deklaruję z pełną odpowiedzialnością, że właściwości użytkowe wyrobu określonego w pkt. 2 są zgodne z właściwościami użytkowymi deklarowanymi w pkt. 6 i 6a.

_ _ _